# Schweißzange PSZ

## Parallelschließend

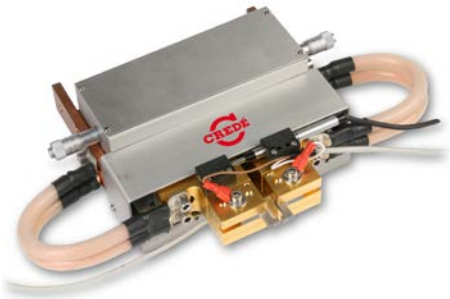

### Kurzbeschreibung

Die Schweißzangen PSZ schließen parallel auf den Mittelpunkt. Beide Schweißbacken sind gefedert für ein optimales Nachsetzverhalten. Die Backen sind im Federbereich schwimmend gelagert.
Das Erzeugen der Schweißkraft erfolgt über einen pneumatischen Zylinder, welcher über ein Proportionalregelventil angesteuert wird.
Die parallelschließenden Schweißzangen können in beliebiger Einbaulage angeordnet werden.

### Allgemeine Daten

- Schwimmend gelagert
- Schnelles Nachsetzverhalten durch Federvorspannung
- Krafterzeugung durch Proportionalregelventil
- Schnellwechselsystem für Elektroden
- Wälzlagerführungen
- Inkrementales Wegmesssystem
- Spannungsmessung
- Induktiver Sensor "Zange offen"
- Wasserkühlung (Standard)

### PSZ-K

| | |
|---|---|
| Elektrodenkraft | 30N-170N |
| Max. Schließweg | 21mm |
| Gewicht | 4kg |
| Abmaß (HxBxT) | 340x199x70 |

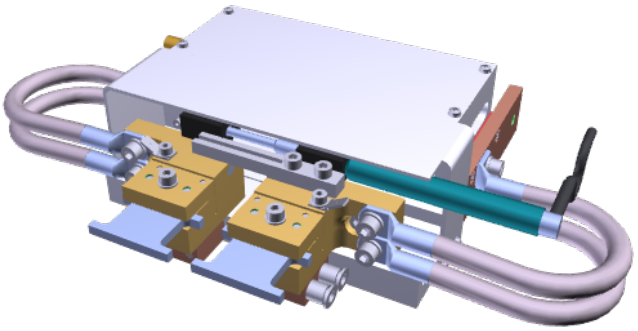

3D CAD-Daten erhalten Sie gerne auf Anfrage.

### PSZ-G

| | |
|---|---|
| Elektrodenkraft | 45N-640N |
| Max. Schließweg | 21mm |
| Gewicht | 6,5kg |
| Abmaß (HxBxT) | 360x220x85 |

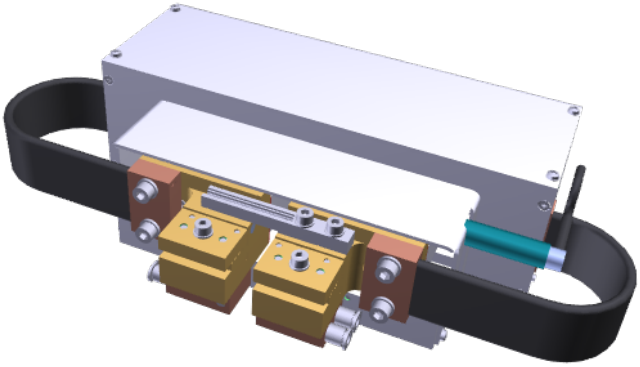

3D CAD-Daten erhalten Sie gerne auf Anfrage.



**CREDÉ** Elektronik GmbH | Hanauer Straße 12 | 75181 Pforzheim
Telefon: +49 (0)7231 9792-0 | Fax: +49 (0)7231 9792-29 | www.crede-elektronik.de | info@crede-elektronik.de